Encoder für SMD

Technische Daten:

Belastbarkeit:	5 V–, 10 mA
Isolationswiderstand:	>100 MΩ
Prüfspannung:	1 min. mit 300 V, 50 Hz
zul. Betriebstemperatur:	–40 °C bis +85 °C
Betätigungs-/Rastmoment Drehfunktion:	0,5/1,0 Ncm
Pulse/Rastungen pro Drehung:	15/30 bzw. 20/20
Lebensdauer Drehfunktion:	mehr als 15 000 Zyklen
optionale Tastfunktion:	Betätigungskraft 4 N, Hub 0,5 mm, Lebensdauer >25 000 Schaltungen
Kontakte:	versilbert
Anschlüsse:	versilbert
Befestigung:	auf der Leiterplatte – SMD

Ausführungen:

Type

MERPS11-15213

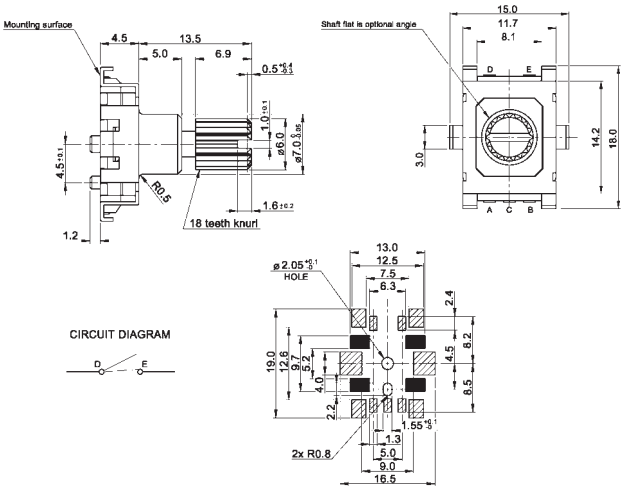

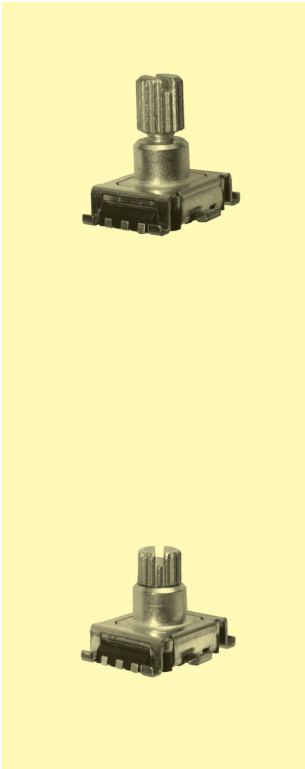

MERS11-15295

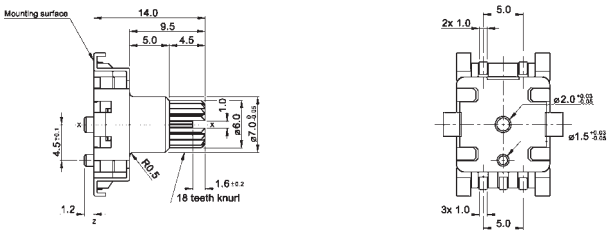

Typenbezeichnung 11 mm Encoder:

MER ☐ S 11 - ☐ ☐ ☐ ☐ ☐

Schaltfunktion:
- ☐ ohne
- P mit

Anzahl der Impulse:
- 15 15 Impulse
- 20 20 Impulse

Achse:
- 1 flach
- 2 gerändelt

Achslänge:
- 9,5 9,5 mm
- 13 13,5 mm
- 15 15,0 mm
- 20 20,0 mm

Hub (nur bei Option „P“):
- ☐ 0,5 mm
- 1,5 1,5 mm

Verpackung:
- ☐ lose
- T auf Rolle